CÁLCULO DE QUEDA DE TENSÃO

NS: 1125892522

NÚMERO (TRANSFORMADOR/ALIMENTADOR) -3-45 / AETD 14

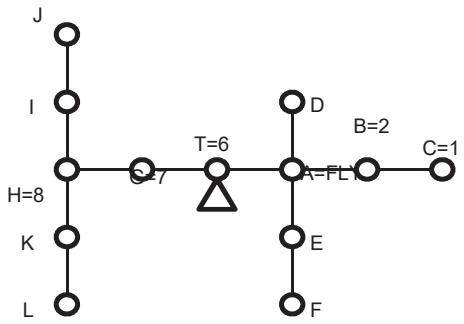

TRECHO			CARGA			CONDUTORES	QUEDA DE TENSÃO			CARGA NO PONTO
DESIGNAÇÃO		COMPRIMENTO	DISTRIBUÍDA NO TRECHO	ACUMULADA NO FIM DO TRECHO	TOTAL		UNITÁRIA	NO TRECHO	TOTAL	
A		B	CARGA	D	(C/2+D)B=E	F	G	ExG=H	I	
SECUNDÁRIA		100m	kVA	kVA	kVAx100m	Nº AWG	%	%	%	2,7
T	A	0,32		11,00	3,520	3x1x70+70	0,1165	0,410	0,410	0
A	B	0,05		3,30	0,165	3x1x70+70	0,1165	0,019	0,429	0,1
B	C	0,28		3,20	0,896	TRIF. CA 2	0,2210	0,198	0,627	3,2
A	D	0,06		0,80	0,048	TRIF. CA 1/0	0,1480	0,007	0,417	0,8
A	E	0,33		6,90	2,277	TRIF. CA 1/0	0,1480	0,337	0,747	4,4
E	F	0,36		2,50	0,900	TRIF. CA 2	0,2210	0,199	0,946	2,5
T	G	0,38		9,50	3,610	3x1x70+70	0,1165	0,421	0,410	3,1
G	H	0,03		6,40	0,192	3x1x70+70	0,1165	0,022	0,432	0,5
H	I	0,23		5,80	1,334	TRIF. CA 2	0,2210	0,295	0,727	2,5
I	J	0,36		3,30	1,188	3x1x35+70	0,2207	0,262	0,989	3,3
H	K	0,39		0,10	0,039	3x1x70+70	0,1165	0,005	0,437	0,1
K	L	0,39		0,00	0,000	3x1x70+70	0,1165	0,000	0,437	0

PREPARADO POR:

DATA: 20/03/2019

THIAGO HENRIQUE SANT´ANA
ENGENHEIRO ELETRICISTA
CREA MG 187.875/D